Ana Şanzıman Modeli
Z F
16 S 15 IT
16 S 181 IT
16 S 1920 IT
16 S 1921 IT
16 S 1921 TD
16 S 2031 TO
ZF 16 S 221 IT
16 S 2221 IT
16 S 2320 IT
16 S 251 IT
16 S 2521 IT
16 T 181 IT

PTO
Bağlantı Yeri
Aracın Arka Tarafı
(Kuyruktan)

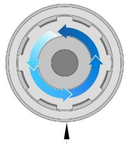

PTO
Mil Dönüş Yönü
Sola
(Saati Aksi Yönü)

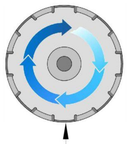

Pompa
Mil Dönüş Yönü
Sağa
(Saat Yönü)

Ürün
Kod
Detayı

2 4 7 A C 2 F

- F — Kardan Mili
- 2 — Kare Flanşlı / ISO 14 / DIN 5462 / 8x32x36
- C — Akuple
- A — Havalı
- 7 — Sıra No

PTO'nun Teknik Özellikleri	
Kodu	247AC2F
Dişli Tipi	Helis
Tipi	Çift Dişli
Tork Nm	500
Güç Kw	52
Tahvil Oranı 1000 d/d	1:1,21
Bağlantı Yeri	Kuyruktan
Kontrol Sistemi	Havalı
PTO Mil Dönüş Yönü	Sola (Saatin Aksi Yönü)
Pompa Mil Dönüş Yönü	Sağa (Saat Yönü)
Ağırlık Kg.	12,60

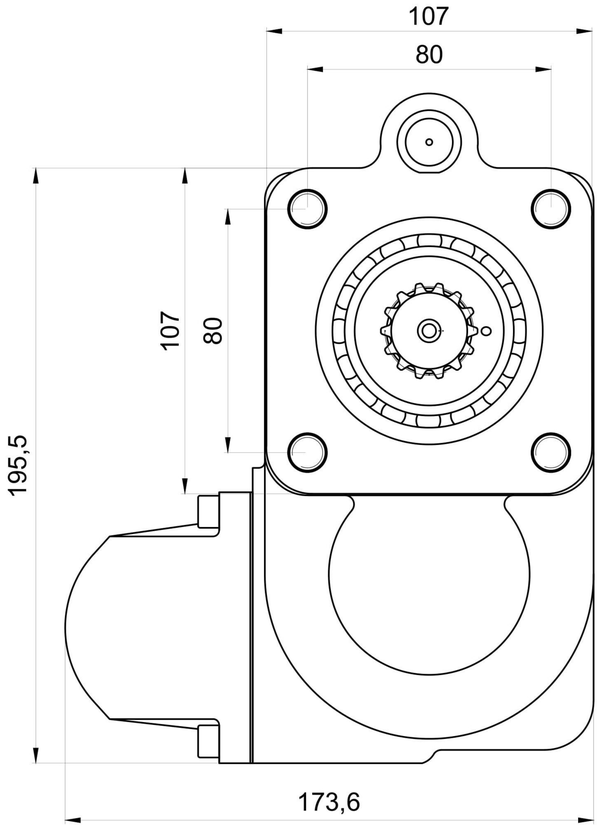

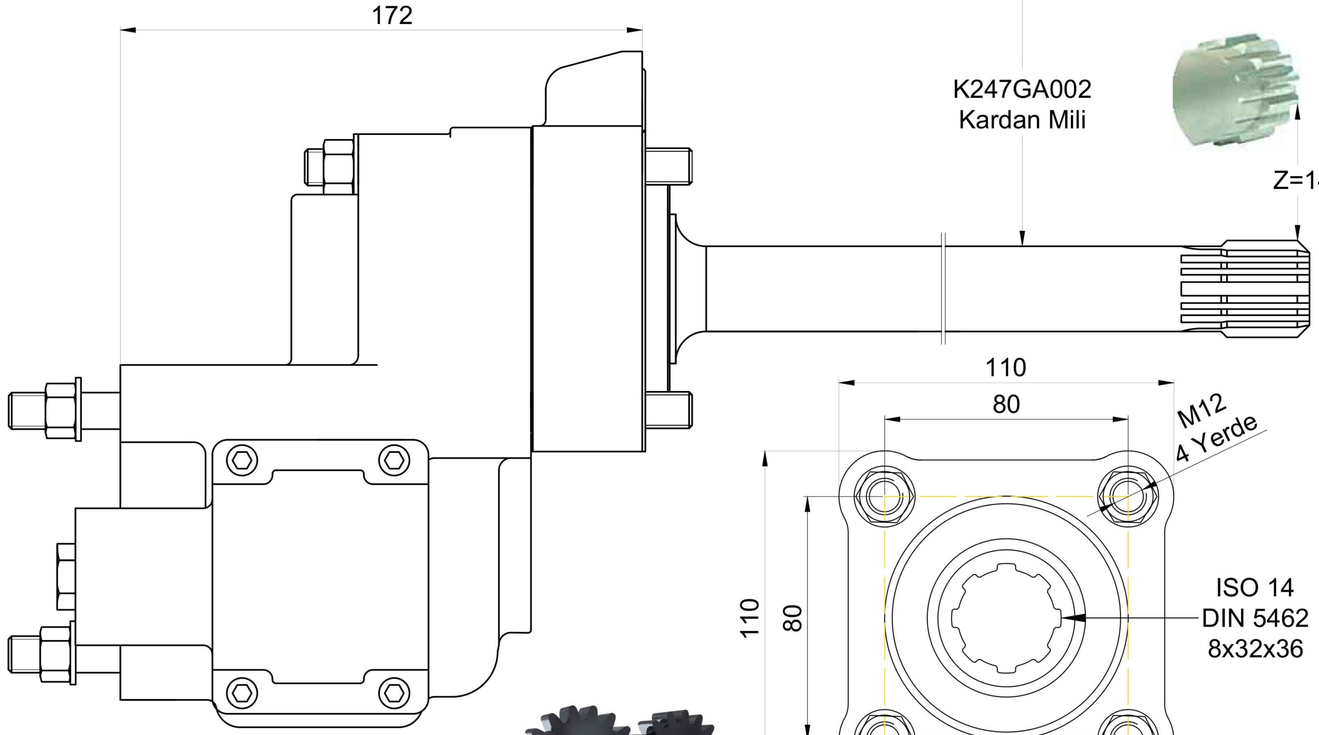

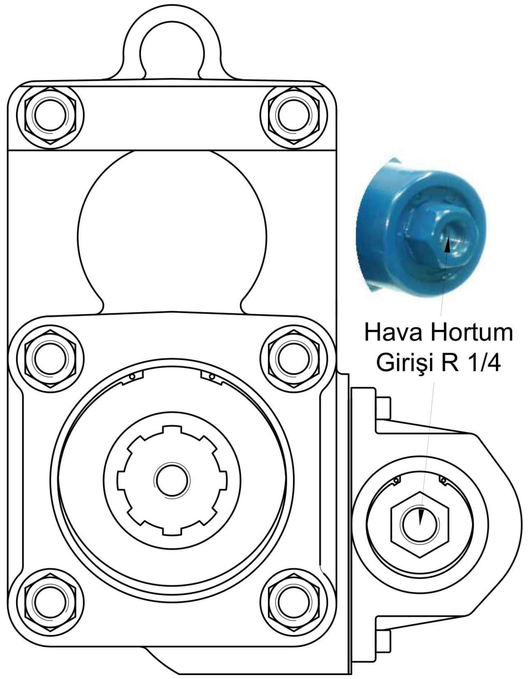

PTO Tipi
Çift Dişli

Pompa Bağlantısı
Kare Flanş Tip
PTO

PTO Murat Makina San.Tic.Ltd.Şti.

www.pto.com.tr
info@pto.com.tr

+90 212 549 53 04 Pbx
+90 212 549 53 08 - 09
+90 533 960 33 60
+90 532 554 16 36
ptomms
Pto Murat Makine+
@PTOMURATMAKİNA
İkitelli Org.San.Bölg. Atatürk Bulv. Eskoop San.Sit. A2. Blok No.80 Başakşehir - İstanbul / TÜRKİYE